年	月	日	者 正 更	事 記 正 更	△

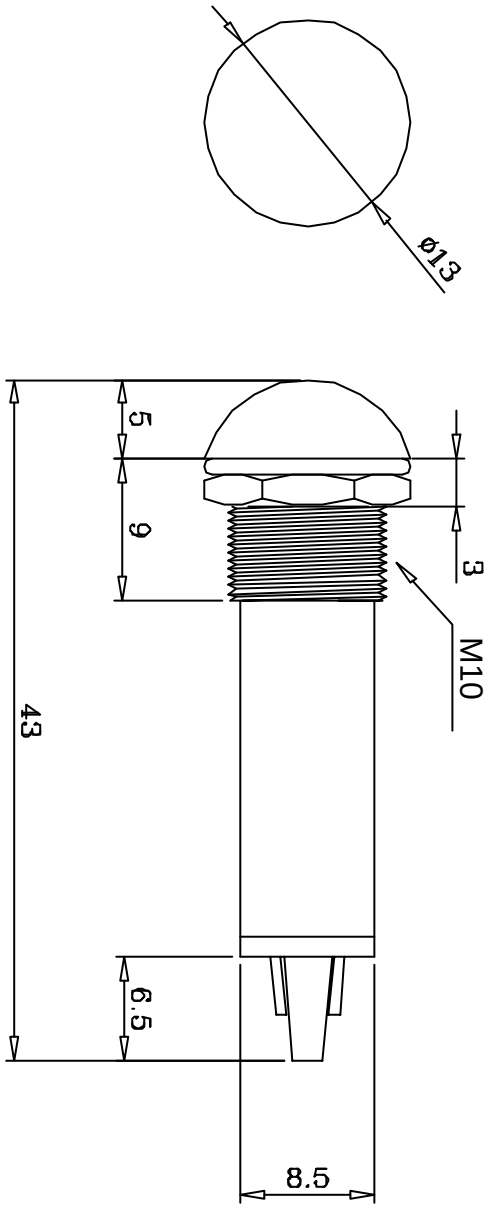

編號	零件名稱	數量	材質	規格	加工處理	備註
設計	L,chun-ting 930701	品名	承認圖		無註記公差	第三角法
製圖	L,chun-ting 930701	品號	JI-806N1		長度±0.3 角度	
描圖	L,chun-ting 930701	圖號	EI806-00A	比例		單位 mm
校對						
核準						
採購規範		捷森電子工業股份有限公司			檔案號碼	EI806-00A

請勿實測圖面