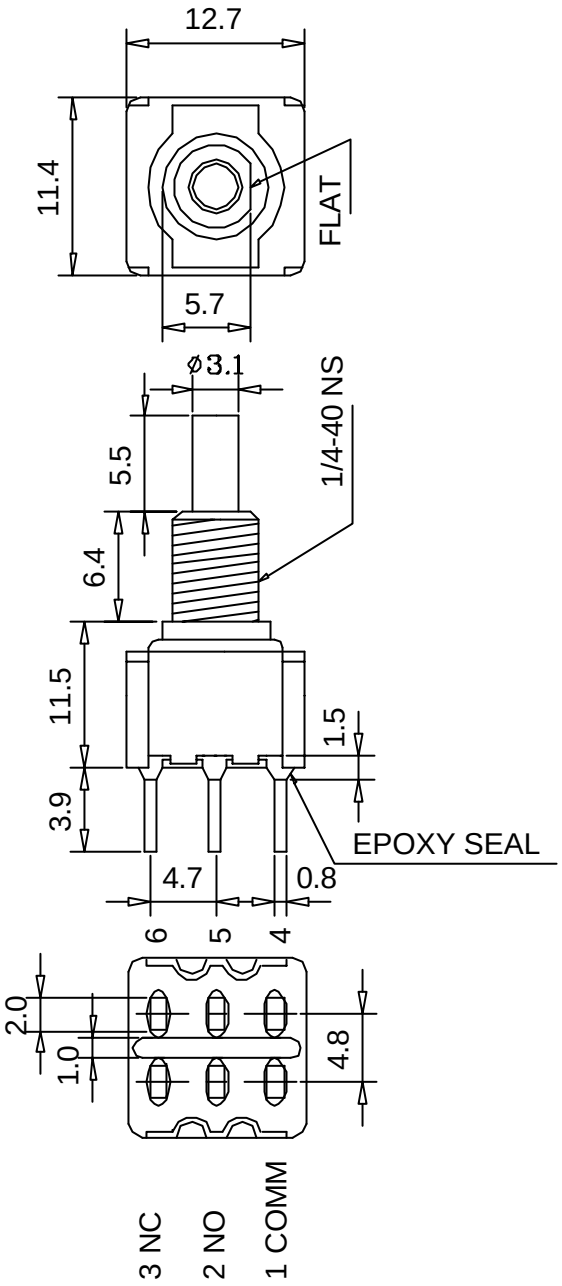

規 格
SPECIFICATIONS

1. 額定
RATING： 3A 120VAC or 28VDC/1A 250VAC

2. 接觸電阻
CONTACT RESISTANCE: 20m ΩMax.

3. 絕緣電阻
INSULATION RESISTANCE: Dc 500V 1000M ΩMin.

4. 耐電壓
DIELECTRIC STRENGTH: AC 1000V 1 Minute.

5. 電子壽命
ELECTRICAL LIFE: 50,000 Cycle At Full Load.

6. 本體材料
HOUSING MATERIAL: Stainless Stell.

7. 端子材料
TERMINAL MATERIAL: Brass,Silver,Plated

8. 認可安規
SAFETY:

年	月	日	更正者	更 正 記 事	△

編 號	零 件 名 稱			數 量	材 質	規 格	加 工 處 理		備 註
設 計	L,Chun-Ting	850630		品 名	系列承認圖		無註記公差	第三角法	請勿實測圖面
製 圖	L,Chun-Ting	850630		品 號	JS-542		長度 ±0.20 角度		
描 圖	L,Chun-Ting	881122		圖 號	E542-00A		比例	單位	mm
校 對									
核 準									
採購規範				JEC 捷森電子工業股份有限公司			檔 案 號 碼		E542-00A