Specification Recognition	Customer (客户名稱)		Spec. No. (承認書編號)	Version (版本)	Model Number (型號)	Rated (額定)	Insulated Voltage Proof (耐壓)
	Prod. Series (系列名稱)	JA-WATA	JA-WTA-5	VER: A1 2019.11.14	WATA(N)	MAX 15A/125V~	1250V

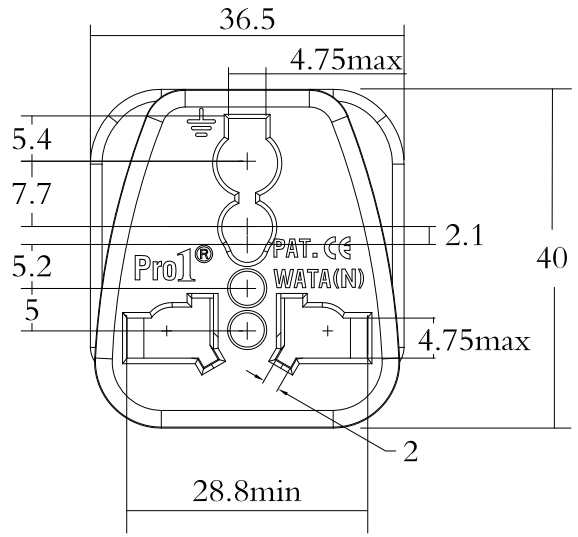

Dimensional	Tolerance
1-6	±0.1
6-30	±0.2
30-100	±0.25
100-300	±0.35
300-1000	±0.45

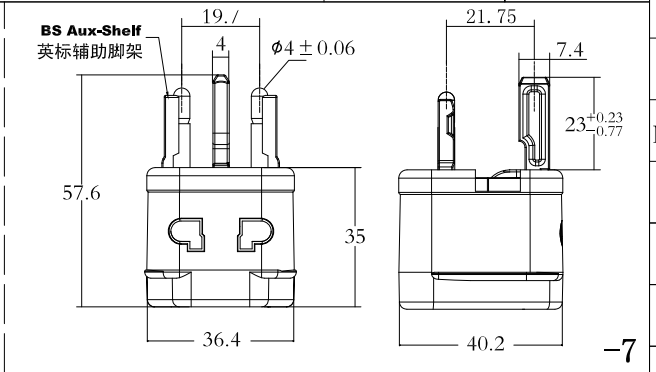

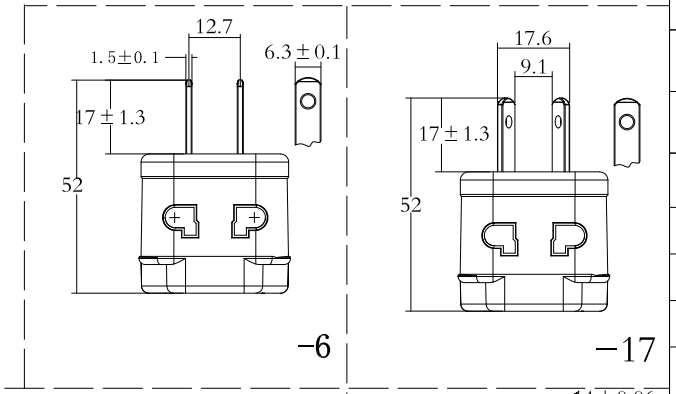

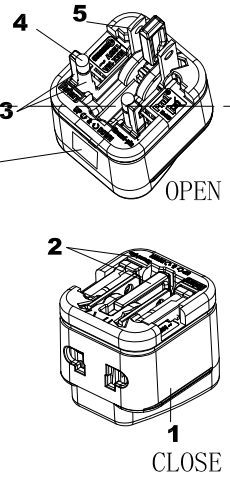

Pro1®
旅行萬用轉接頭

型 號	WATA(N)
額定電壓	AC125V
額定电流	15A MAX
商品原產地	中 國

警 告
本產品無電壓轉換功能
R35620 RoHS

- 多口轉接器間不可相互插合，以免過載
- 出國使用時，請確認當地電源電壓 極性 以免發生危險

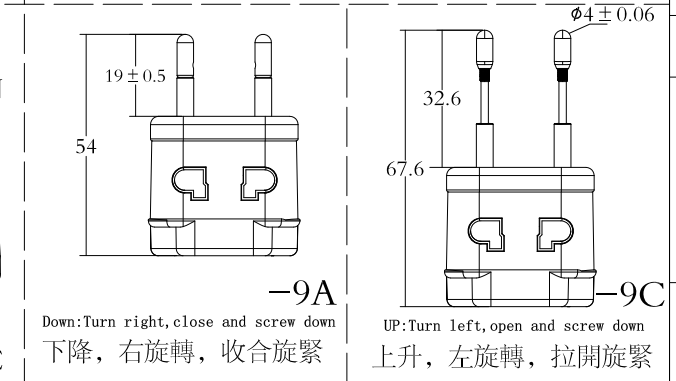

Down:Turn right, close and screw down
下降，右旋轉，收合旋緊

UP:Turn left, open and screw down
上升，左旋轉，拉開旋緊

Main Material (主要材质)

NO.	Parts Name (細部名稱)	Material (材質)	Specification (規格)	Certification (安規認證)
1.	Enclosure 外壳	PC	PC-110	UL E56070
2.	Pin bracket 插腳架	Nylon	PA66-1300S	UL E48285
3.	Plug Pin 圓插脚端	Brass	C3602 H59	H3250-2006
4.	Plug Pin 扁插脚端	Brass	C2800 H62	GB/T2059-2008
5.	Socket terminal 插座端子	Brass	C2800 H62	GB/T2059-2008
6.				

Per Packing Case (每一包裝外箱)

Packing Mode (包裝方式)	Q'TY (數量)	N.W. (淨重)	G.W. (毛重)	CUFT (材積)
Box: Box/Carton (卡裝:(個/箱)				
Box/Carton (盒/箱)				
storage conditions (儲存條件)	In the normal indoor temperature(-5~40° C) 一般室內環境溫度(-5~40°C)		relative humidity(RH):20%~70% 相对濕度(20%~70%)	

Caution (注意事項)

1. IT DOSE NOT PERFORM VOLTAGE STEP-UP OR STEP-DOWN CONVERSION BETWEEN 125V AND 250V.
(本产品无电压转换之功能)
2. WHEN USE, PLEASE CHECK AND ENSURE YOUR ELECTRONICS APPARATUS CAN WORK WITH THE LOCAL VOLTAGE.
(使用本产品时，请确认你的电器产品是否适用于当地电压)
3. WHEN MARK WITH INPUT 100V-240V, IT CAN BE USED ON THE RECHARGER LIKE PORTABLE COMPUTER, MOBILE PHONE & DIGITAL CAMERA. NO NECESS SELECT THE VOLAGE.
一般常用之手提电脑行动电话，数字相机之充电器若有标示 INPUT 100-240即可使用，无需选择电压
4. WHEN DO NOT USE, PLEASE TAKE OFF AND DO NOT STAY ON THE RECEPTACLE FOR SAFE PURPOSE.
(不使用时请勿将产品留在插座上，以确保安全)

JEC
JACKSON ELECTRONICS IND. CORP.
捷森電子工業股份有限公司
JACKSON ELECTRONICS IND. CORP.

Model Number (型號)	WATA(N)	Description (品名)	Nano Universal Travel Adapter 纳米型万用旅游转接器	Safety Certification	Quality Certification
Suitable for Area (适用国家)	Facility universal adapter 2 switch to 5 简易全球通(二转五)			CE R35620 RoHS	afaq ISO 9001 Quality

制 作	钟亚红	审 核	吴祖林	批 准	邱明文