年	月	日	更正者	更 正 記 事

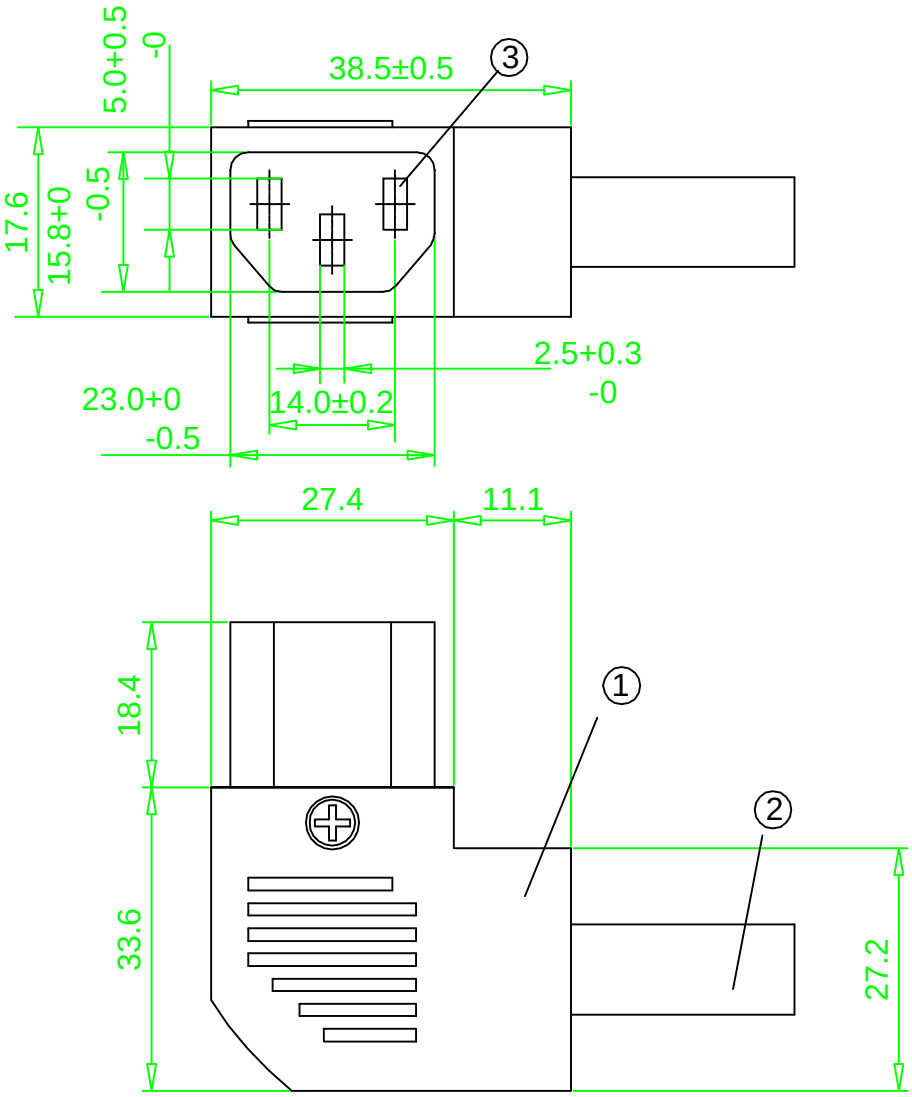

SPECIFICATIONS

1.Rating: 15A 250VAC

2.Dielectric Strength: AC 2000V 1 Minute

3.Insulation Resistance: MORE THAN 100MΩ at DC 500V

4.Certification: UL

5.This device is intended to be wired with Type SJT, NO.18/3C TO NO.14/3C AWG Flexible cord

1	BODY	1	NYLON#66	94V-2	or 94V-0	Q2231-02A/02B
2	CORD	1	PVC	94V-0		Q2231-01H
3	TERMINAL	3	Bsp1-1/2H	t=0.8	Ni-PLATED	Q2231-01C/01D
4	PLATE	1	NYLON#66	94V-2		Q2231-01C
5	SCREW	6	鐵鍍鎳			
編號	零件名稱	數量	材質	規格	加工處理	備註

製圖	LEO ZHENG	110	11	01	品名	JA-2231 系列承認圖	無註記公差	第三角法
描圖	LEO ZHENG	110	11	01	品號	JA-2231-2	長度± 0.3 角度±	
校對	Davy Chen	110	11	01	圖號	A2231-02	比例 1:1	單位 MM
核准	Johnson chen	110	11	01				

請勿實測圖面

JEC 捷森電子工業股份有限公司

檔案號碼 A2231-02