年	月	日	更正者	更 正 記 事

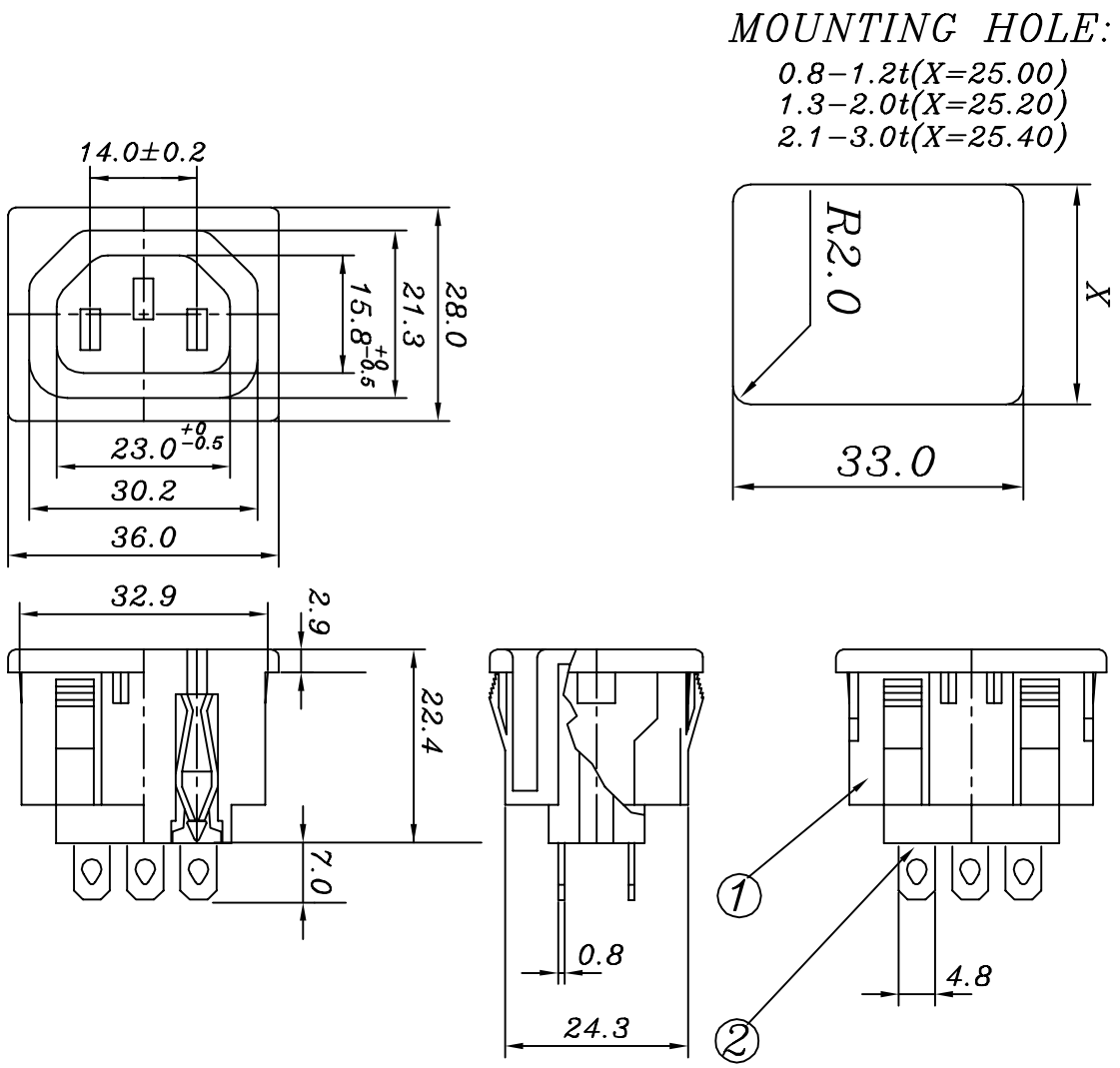

SPECIFICATIONS

1. Rating: 15A 250VAC
2. Dielectric Strength: AC 2000V 1 Minute
3. Insulation Resistance: MORE THAN 100MΩ at DC 500V
4. Certification: UL

編號	零件名稱	數量	材質	規格	加工處理	備註
1	BODY	1	NYLON#66	94V-2	or 94V-0	Q121-CC01
2	CONTACT	3	Bsp1-1/2H	t=0.8	Sn-PLATED	Q121-CA02
3						

製圖	LEO ZHENG	110	09	16	品名	JR-121SG 系列承認圖	無註記公差	第三角法
描圖	LEO ZHENG	110	09	16	品號	JR-121SG	長度± 0.3 角度±	
校對	Davy Chen	110	09	16	圖號	A121-CC00	比例 1:1	單位 MM
核准	Johnson chen	110	09	16				

請勿實測圖面

JEC 捷森電子工業股份有限公司

檔案號碼 A121-CC00